A3

A-A
1:1

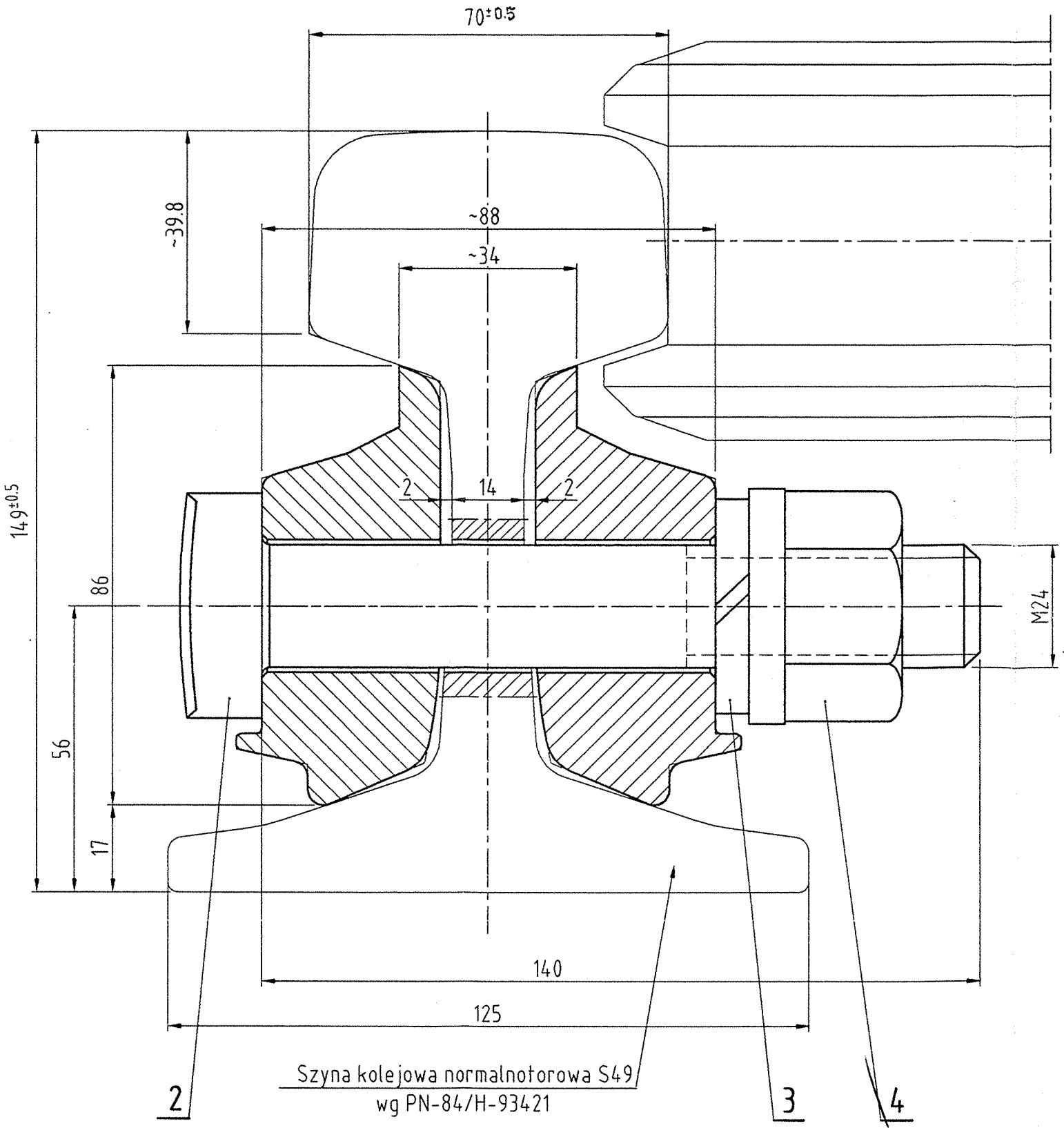

Szyna kolejowa normalnotorowa S49
wg PN-84/H-93421

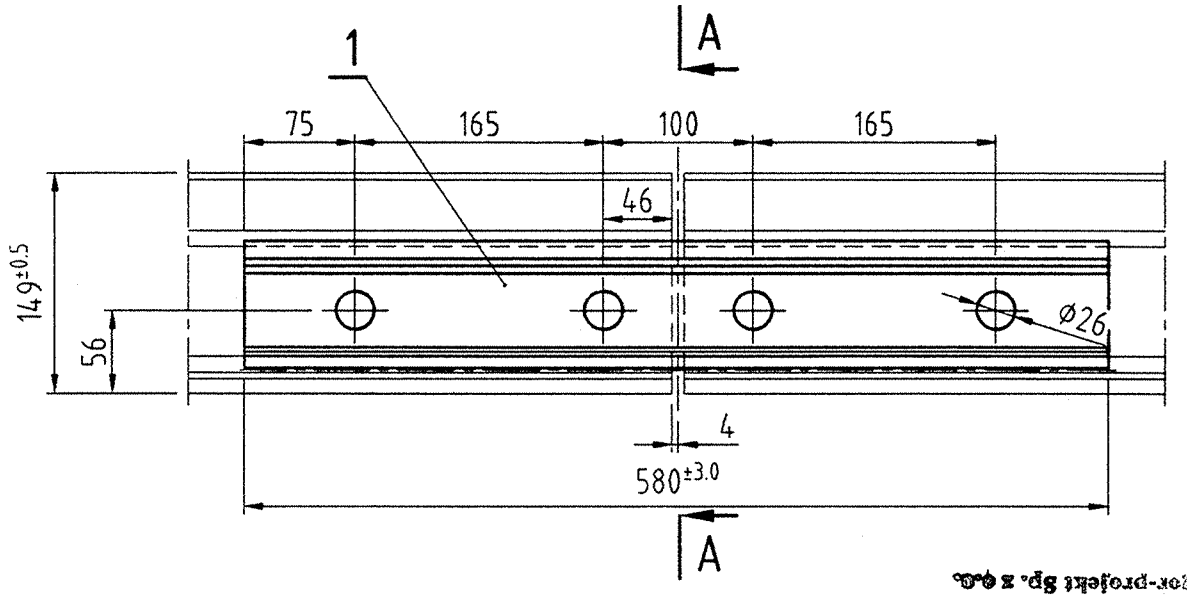

Polteqor-projekt Sp. z o.o.
ZAGŁUSZKA ELEMENTÓW POWTARZALNYCH

UWAGA:

Otwory Ø26 w szynie wiercić w montażu wg wymiarów podanych na rysunku.

Poz.	Ilość	Wyszczególnienie	Nr rysunku lub normy	Materiał	Masa w kg
4	4	Nakrętka kołnierzowa M24-6-C	PN-86/K-80015	wg normy	0.56
3	4	Pierścień Z1-25	PN-88/K-80017	wg normy	0.08
2	4	Śruba do złączy szynowych M24x140-4.6	PN-86/K-80005	wg normy	2.36
1	2	Łubek do łączenia szyn P60	ZS25-057-1a	E295	17.50

Nr zm.	Ilość	Zamiast	Powinno być	Podpis	Data

	Nazwisko	Podpis	Data
Projektował	Z.Kucharzewski		04.63
Konstruował			
Kreślił			
Sprawdził	K.Skręta		02.83
Kier.pracowni			

Podziałka 1:1,1:5 | Materiał | Masa w kg 20,5

Zastąpiony przez rys. Nr

Zastępuje rys. Nr

Nr rysunku wytwórcy

Format A3

Arkusz Nr 1/1

Nazwa rys.

Złącze szyn S49

Nr rys. ZS25-057a

161

Sprawdził po kopiowaniu
Z.Czarnecki 10.2013

Kopię rysunku wykonał
K.Wojnar 10.2013

Zastrzega się prawa autorskie

polteqor -projekt sp. z o.o.