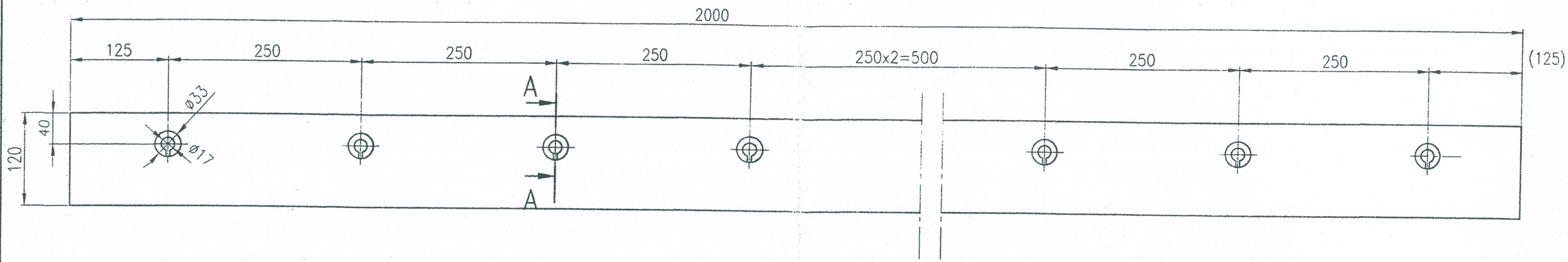

A–A
1:2

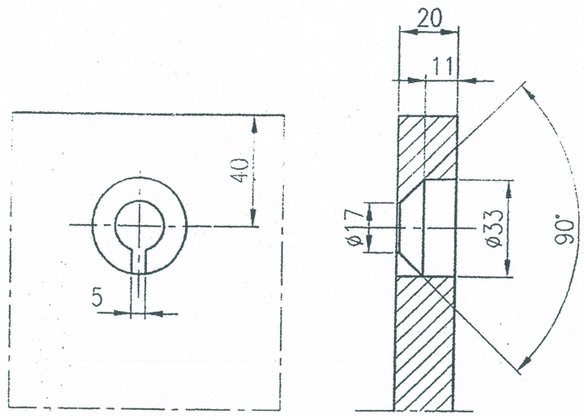

UWAGI

1.Ostre krawędzie stępić

2.Krawędzie cięte i wiercone wykonać na 25

TECHNOLOG
inż. Stanisław Suklennik

Materiał : S355JR

Poz.	Ilość	Wyszczególnienie	Nr rysunku lub normy	Materiał	Masa w kg

Pr - 1336

Nr zm.	Ilość	Zamiast	Powinno być	Podpis	Data

Projektował			
Konstruował	A.Zawisza		11.2013
Kreślił			
Sprawdził	A.Fijas		11.2013
Kier pracowni			
	Nazwisko	Podpis	Data

Podziałka 1:5 | Materiał | Masa w kg 37.0

Zastąpiony przez rys. Nr | Format A3

Zastępuje rys. Nr | Arkusz Nr

Nr rysunku wytwórcy

Nazwa rys. I-36

Blacha ścierna

Zastrzega się prawa autorskie

poltegor -projekt sp. z o.o.

Nr rys. 3014.1359.301–20.01.03