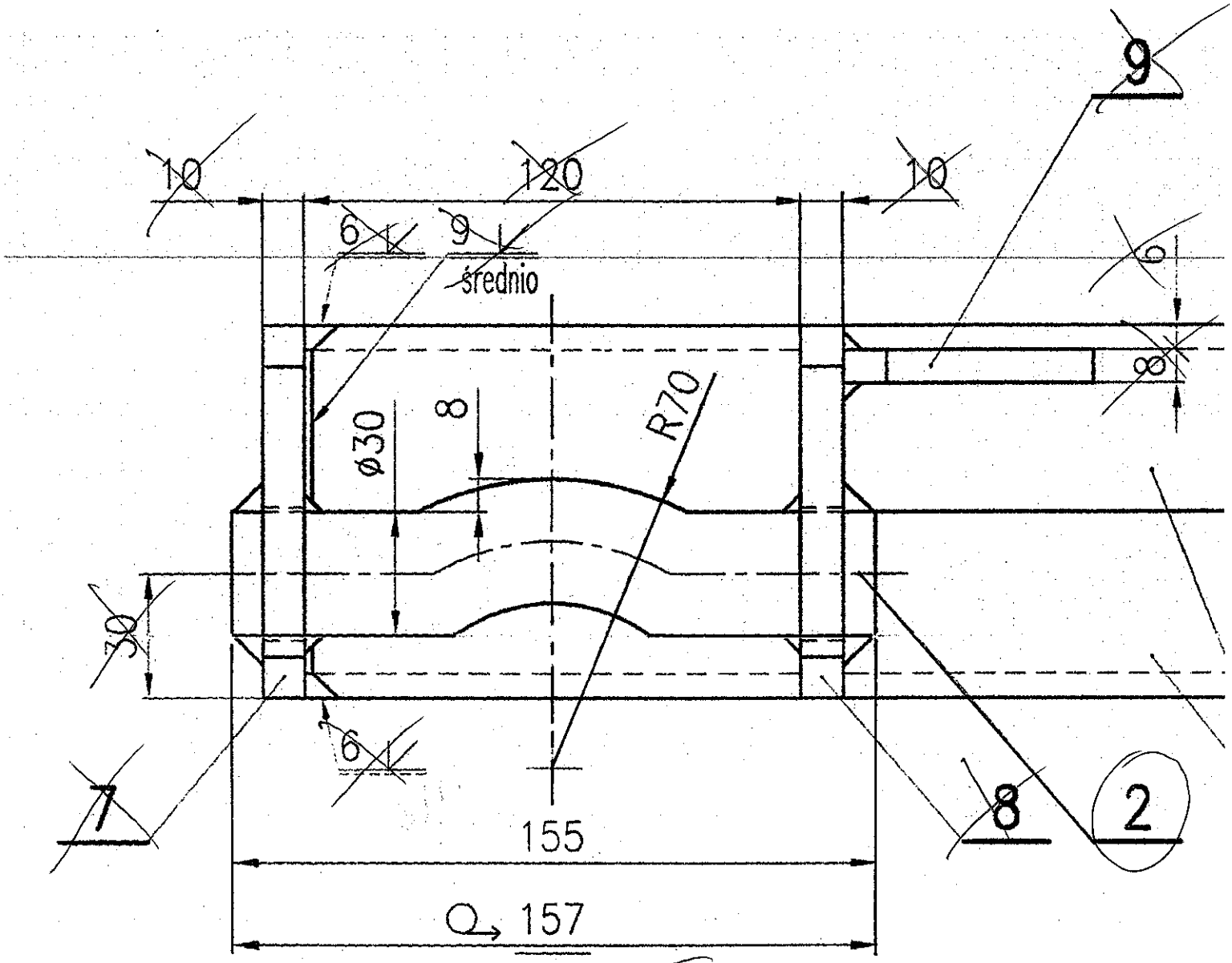


Konstrukcja nośna wyk. VI

Rys. M160.08-18

Poz. 2 - pręt ø30 L=157 mm - S355J2

0,90 kg/szt.

TECHNOLOG
inż. Stanisław Sikiewicz

Pr - 1336