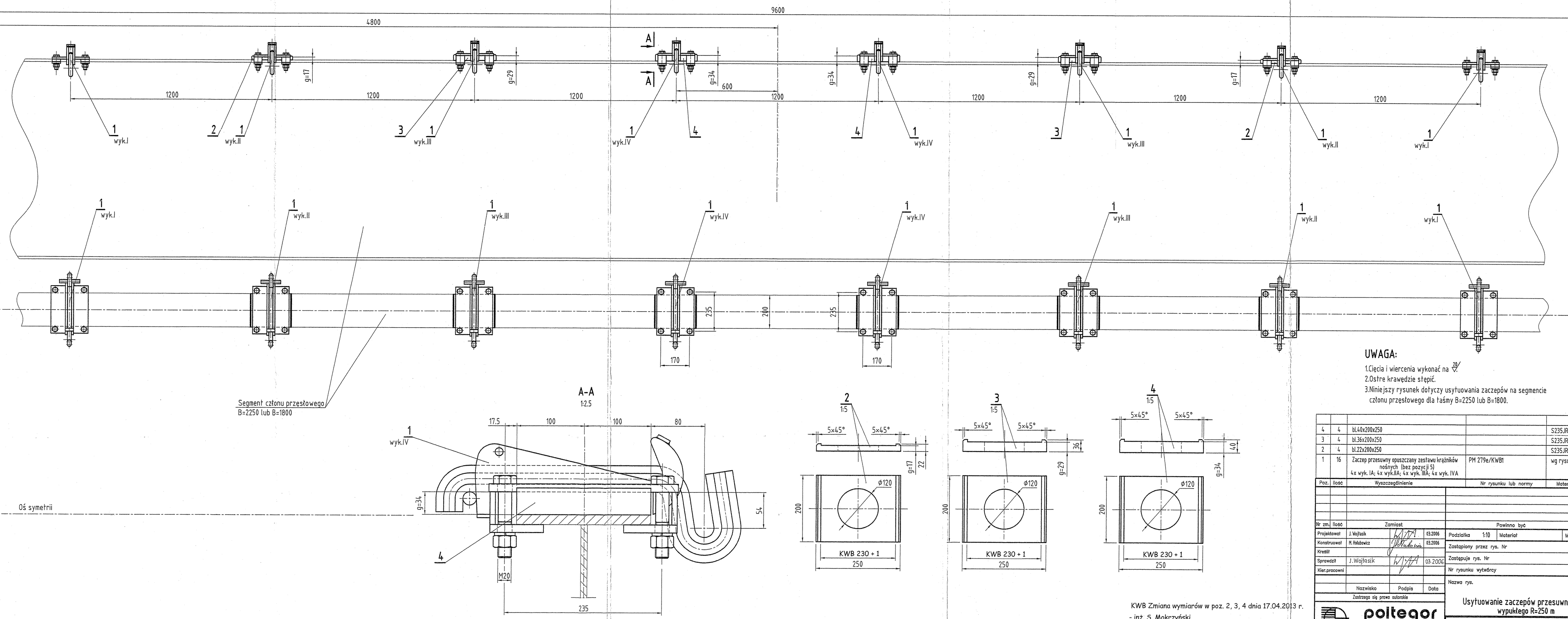

UWAGA:

1. Cięcia i wiercenia wykonać na 20/▽.
2. Ostre krawędzie stępić.
3. Niniejszy rysunek dotyczy usytuowania zaczepów na segmencie członu przęsłowego dla taśmy B=2250 lub B=1800.

Poz.	Ilość	Wyszczególnienie	Nr rysunku lub normy	Materiał	Masa w kg
4	4	bl.40x200x250		S235JR	42,0
3	4	bl.36x200x250		S235JR	36,1
2	4	bl.22x200x250		S235JR	21,4
1	16	Zaczep przesuwny opuszczany zestawu krążników nośnych (bez pozycji 5) 4x wyk. IA; 4x wyk.IIA; 4x wyk. IIIA; 4x wyk. IVA	PM 279e/KWB1	wg rysunku	238.6

Nr zm.	Ilość	Zamiast			Powinno być		Podpis	Data
Projektował		J. Wojtasik		03.2006	Podziałka 1:10	Materiał	Masa w kg	338,0
Konstruował		M. Hołubowicz		03.2006	Zastąpiony przez rys. Nr		Format	
Kreślił					Zastępuje rys. Nr		Arkusz Nr	
Sprawdził		J. Wojtasik		03.2006	Nr rysunku wytwórcy			
Kier.pracowni								
		Nazwisko	Podpis	Data	Nazwa rys.			

Zastrzega się prawa autorskie

poltegor -projekt sp. z o.o.

Usytuowanie zaczepów przesuwnych dla łuku wypukłego R=250 m

Nr rys. **3030.1568.301-01/KWB**

KWB Zmiana wymiarów w poz. 2, 3, 4 dnia 17.04.2013 r.
- inż. S. Mokrzyński