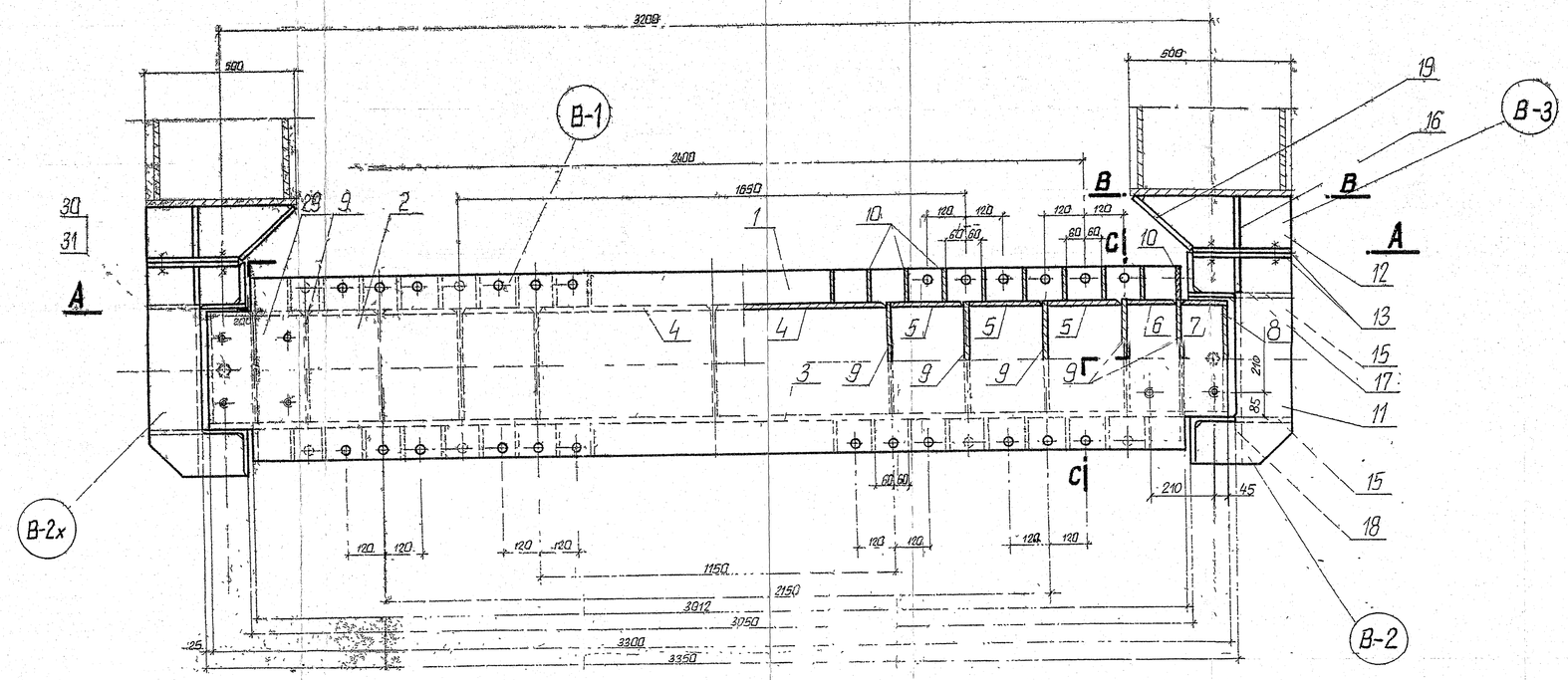
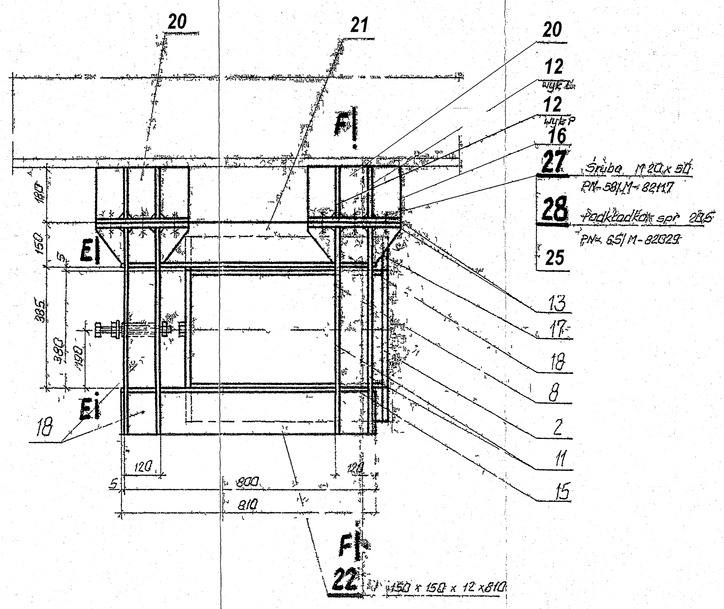
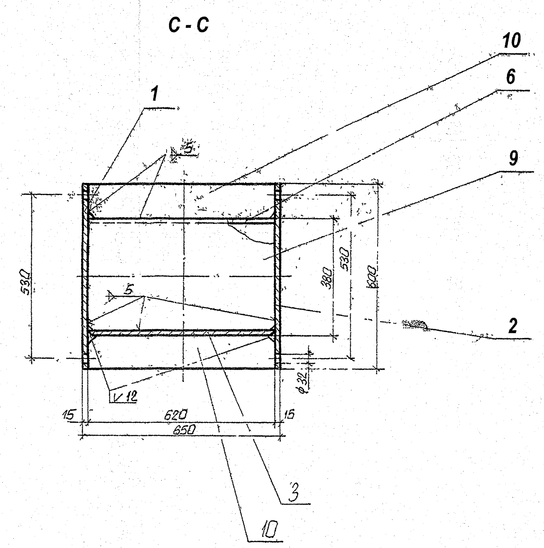
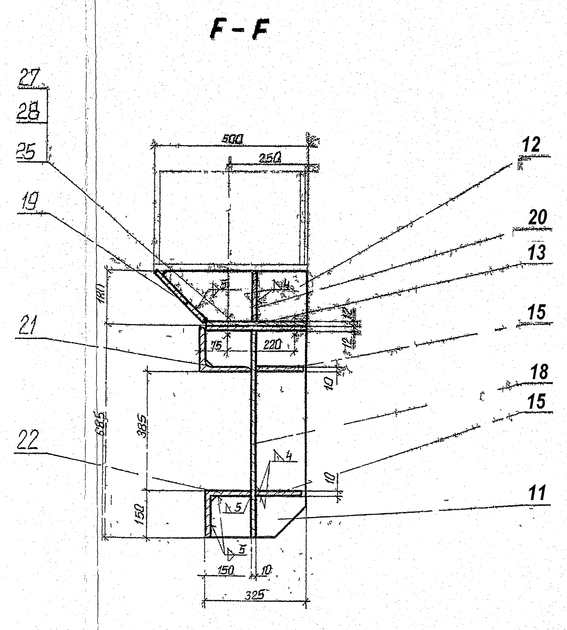
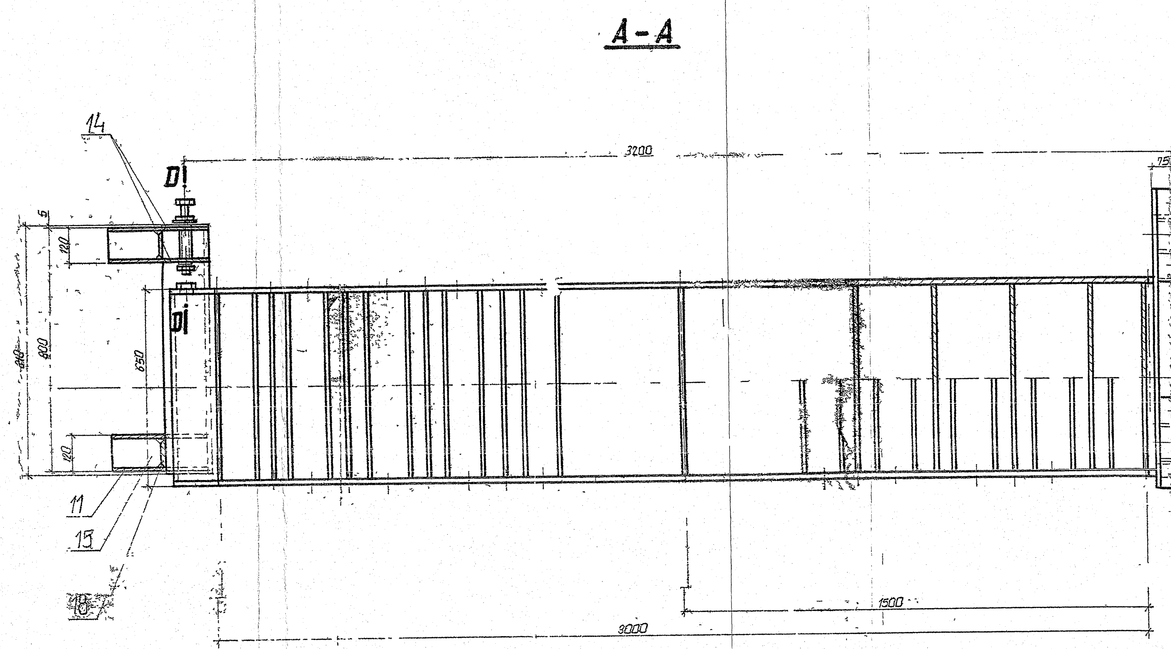
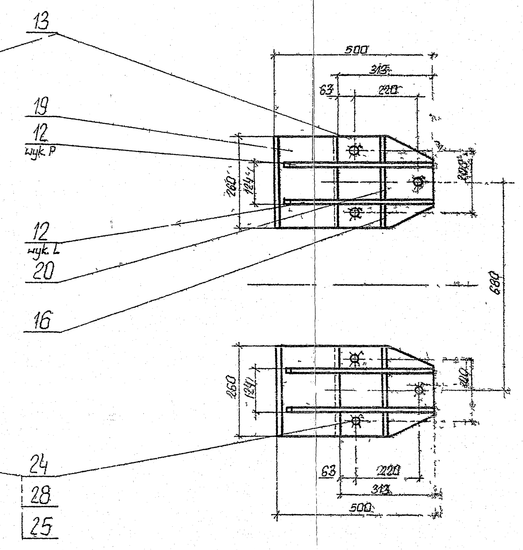


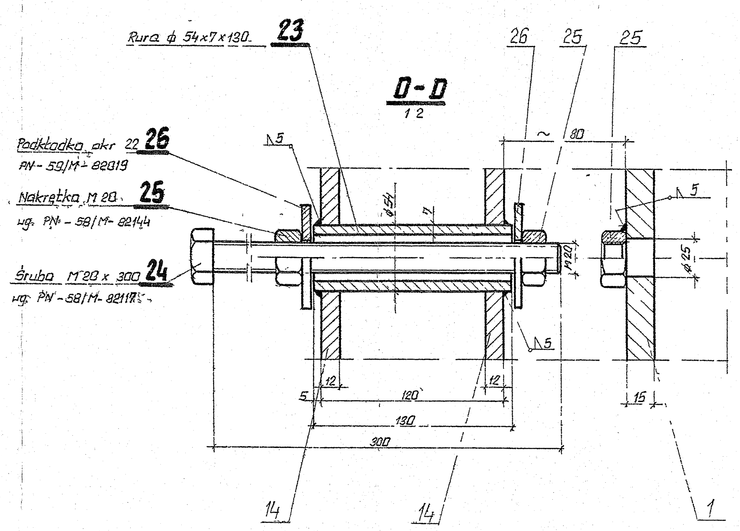


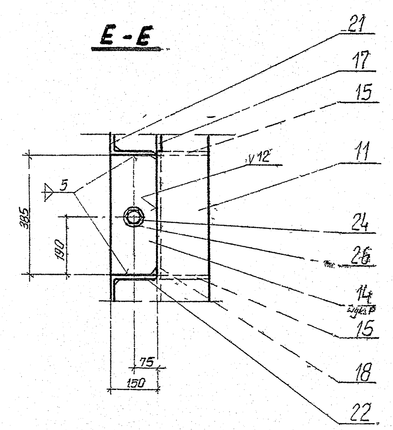


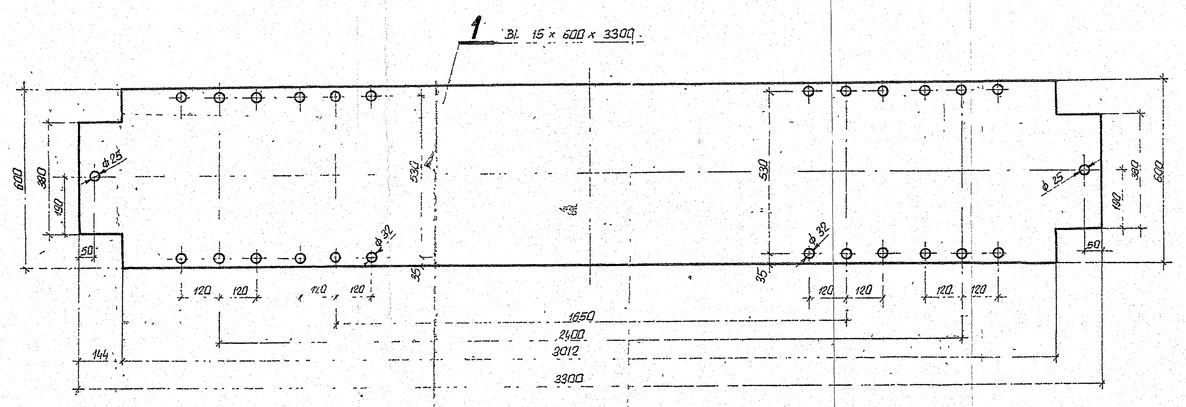


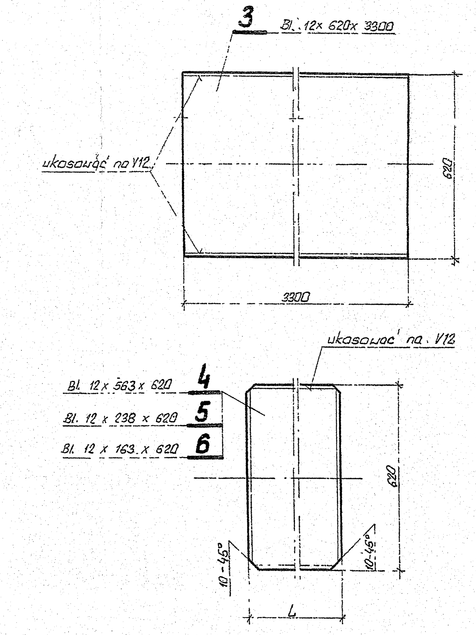


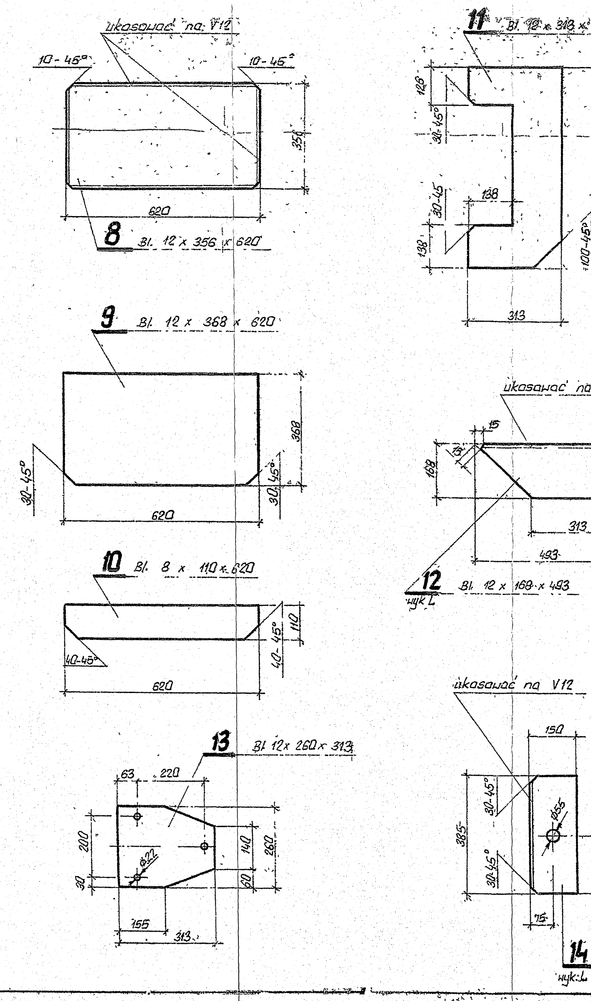


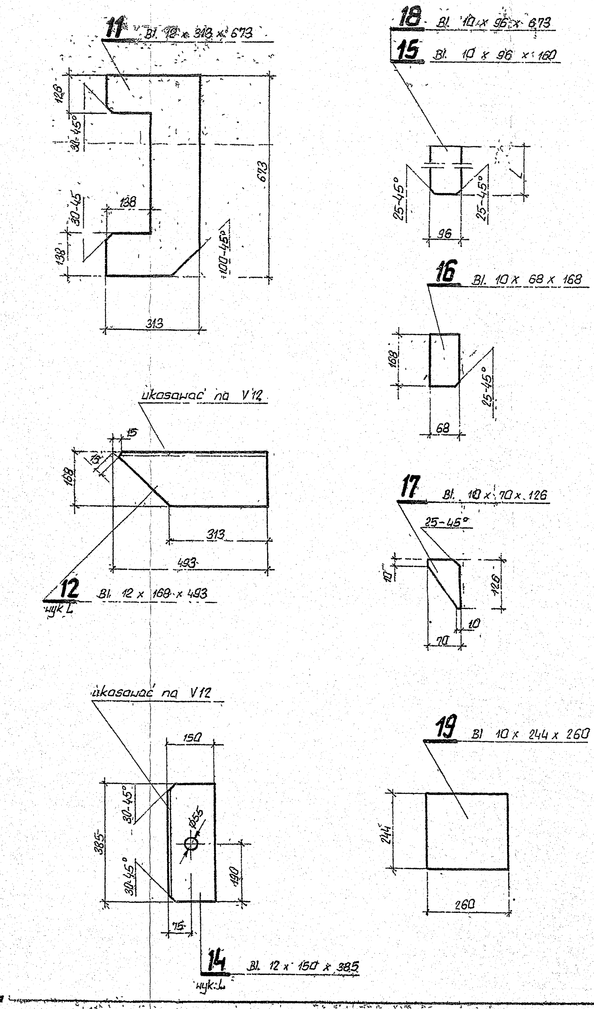


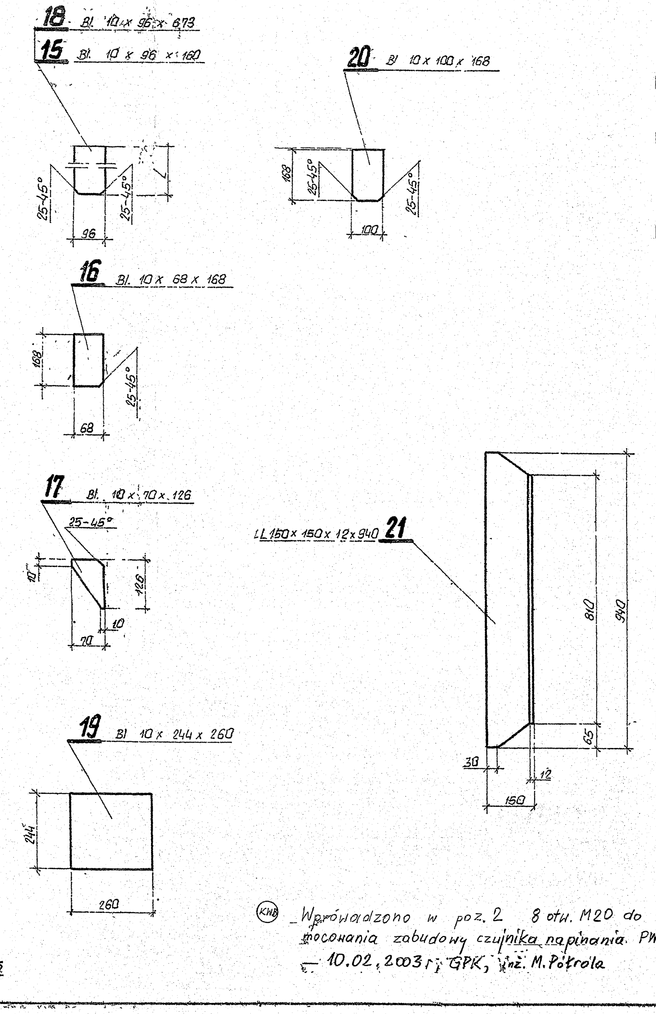












Uwaga:

1 Przekroje zamknięte spawać czczelnie

Lp	Oznac.	Ilość	Nazwa	Wymiar zabiorcy	Nr rys lub normy	Materiał
4.	B-3	4	Ukośnik	180 x 250 x 500		212	4090
3.	B-2x	1	Prowadnica	325 x 985 x 810			1250
2.	B-2	1	Prowadnica	325 x 985 x 810			1250
1.	B-1	1	Belka	600 x 250 x 3300			7230

Zestawienie elementów wysyłkowo montażowych

4.	Knotowano 20.10.01 SL					W. 072	Zamknął wymiary
Nr zam.	Zamówił	Pozycja wyk.	Wydział	Data			

Kalkulacja

CENTRALNY OŚRODEK BADAWCZO PROJEKTOWY GÓRNICTWA ODKRYWKOWEGO "POLTEGOR" WROCŁAW

3.18.196-10.01a/KWB

Opracował	mgr K. Wójcik		W 73	
Sprawdził	E. Stumborski		W 73	
Kierował	B. Kwaśniak		W 73	Konstrukcja belki napinania
Sprawdził	A. Stańczyk		W 73	
Kierownik pracowni				
Kier. proj.	E. Stumborski			

Wersja: 1640/01a

Wprowadzono w poz. 2 8 otw. M20 do mocowania zabudowy czujnika napinania. PW1-5-50 — 10.02.2003 r. GPK, inż. M. Petrela.

Kopiowanie bez zgody zabronione