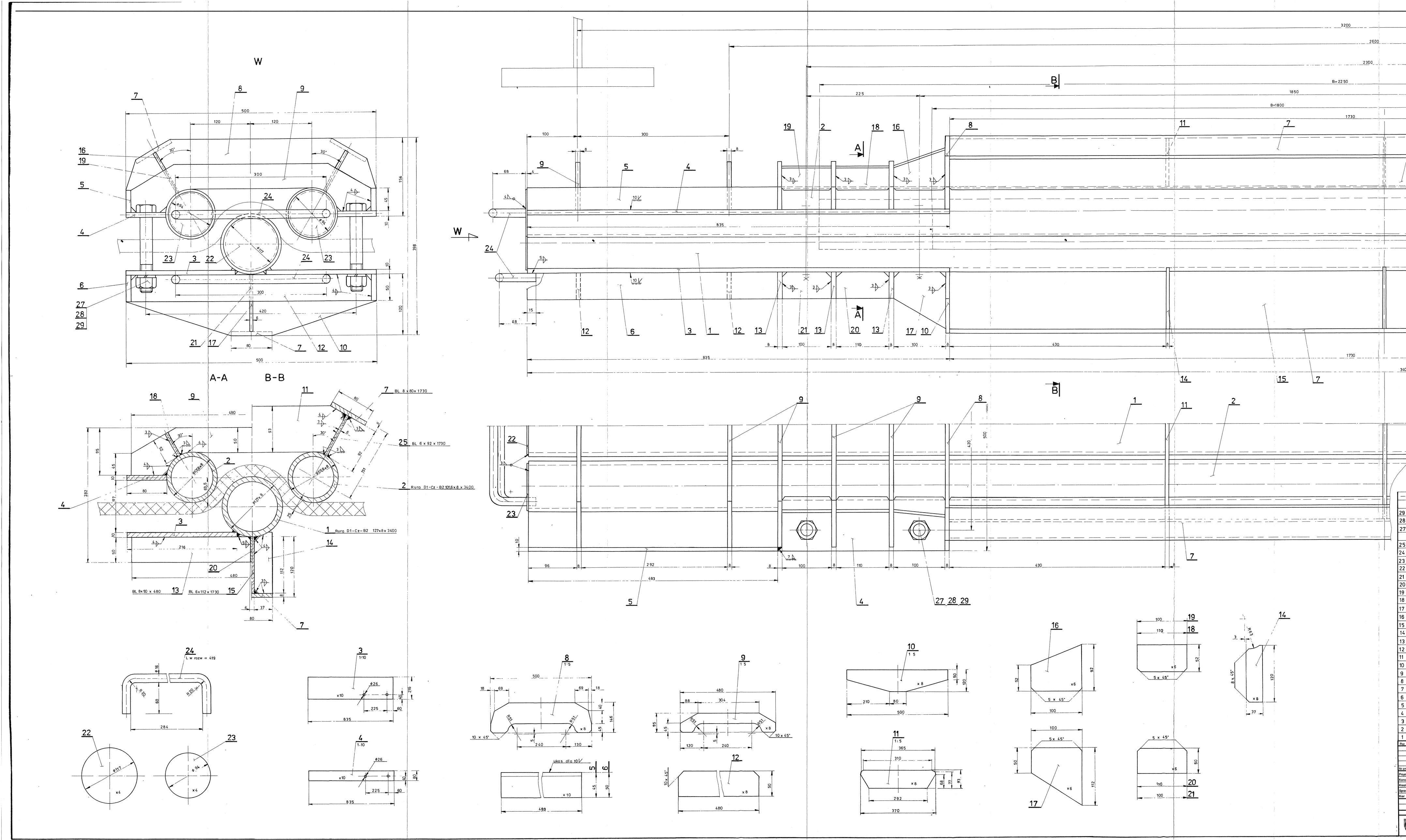

Poz	Ilość	Wyszczególnienie	Nr rysunku lub normy	Materiał	Masa w kg
—	—	Materiały spawalnicze	———	—	4,0
29	4	Podkładka sprężyn Z245	PN-77/M-82008	wg normy	0,1
28	4	Nakrętka M24-5-B	PN-86/M-82144	"	0,5
27	4	Śruba M24 x 170 - 5 B-B	PN-85/M-82101	wg normy	2,8
25	2	BL 6 x 92 x 1730		St 3SY	15,0
24	4	Φ 16 x 419		"	2,6
23	4	BL 4 x Φ 94		"	0,9
22	2	BL 4 x Φ 117		"	0,6
21	2	BL 6 x 50 x 100		"	0,4
20	2	BL 6 x 50 x 110		"	0,5
19	4	BL 6 x 52 x 100		"	0,9
18	4	BL 6 x 52 x 110		"	1,0
17	2	BL 6 x 100 x 112		"	0,7
16	4	BL 6 x 92 x 100		"	1,2
15	1	BL 6 x 112 x 1730		"	9,1
14	6	BL 8 x 37 x 120		"	1,5
13	6	BL 8 x 50 x 480		"	9,0
12	4	BL 8 x 50 x 480		"	6,0
11	3	BL 8 x 93 x 370		"	5,9
10	2	BL 8 x 110 x 500		"	5,7
9	10	BL 8 x 95 x 480		"	13,5
8	2	BL 8 x 146 x 500		"	6,3
7	3	BL 8 x 80 x 1730		"	26,0
6	4	BL 10 x 50 x 483		"	7,4
5	4	BL 10 x 45 x 483		"	6,5
4	4	BL 10 x 80 x 835		"	20,8
3	4	BL 10 x 216 x 835		St 3SY	56,3
2	2	Rura D1-Cz-B2 101,6x8 x 3400	PN-80/H-74219	R55	125,8
1	1	Rura D1-Cz-B2 127x8 x 3400	PN-80/H-74219	R55	79,9

Nr pos.	Ilość	Zamiast	/	Powinno być		Podpis	Data
Projektował		E. Szymborski	05.95	Podziałka 1:2	Materiał	Masa w kg 414,0	
Konstruował		M. Dygoń	06.95	Zastępujący przez rys. Nr		Format	
Kreślił		Z. Łosota	06.95	Zastępuje rys. Nr		Arkusz Nr	
Sprawdził		Z. Nowak	06.95	Nr rysunku wytwórcy			
Kier. pracowni		St. Łaszczyński	06.95	Nazwa rys.			

Nazwisko	Podpis	Data
Zastrzega się prawa autorskie		

Zacisk blokujący taśmę

poltegor projekt Sp. z o.o.
Powstańców Śląskich 10 - 53-333 WROCŁAW, Poland

Nr rys. **3390.1013.321-03**