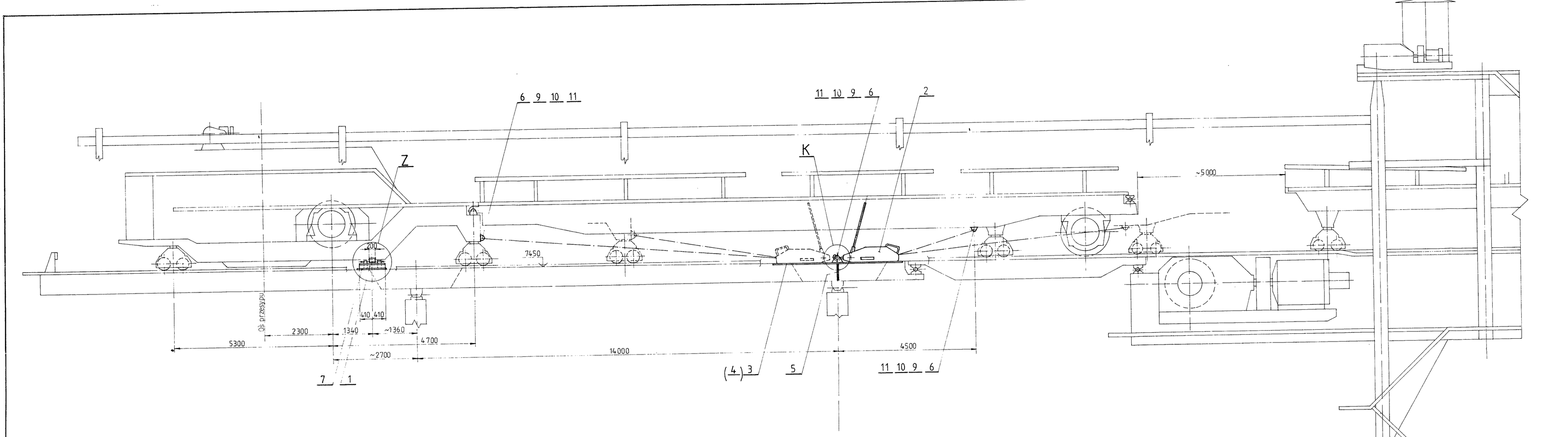

Dla szer. taśmy B=2250

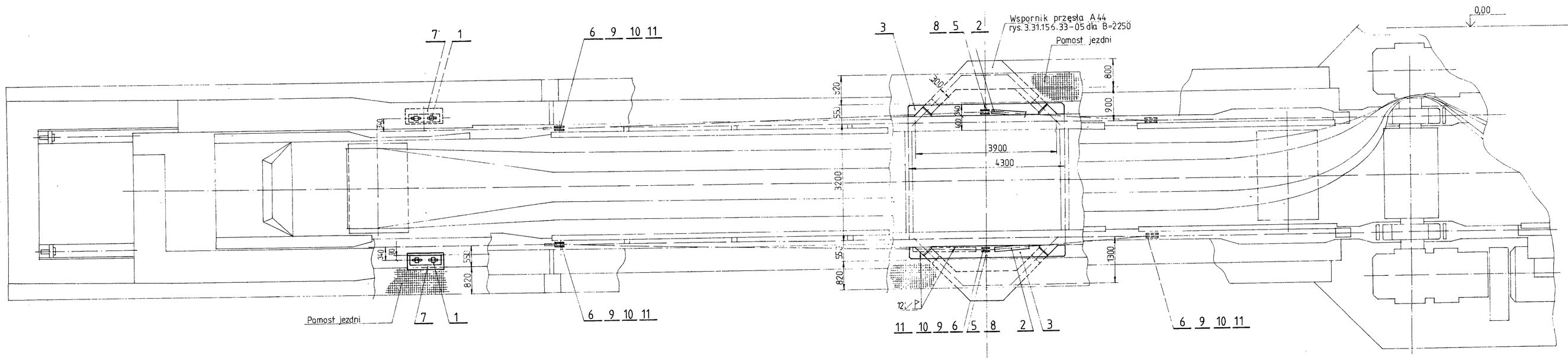

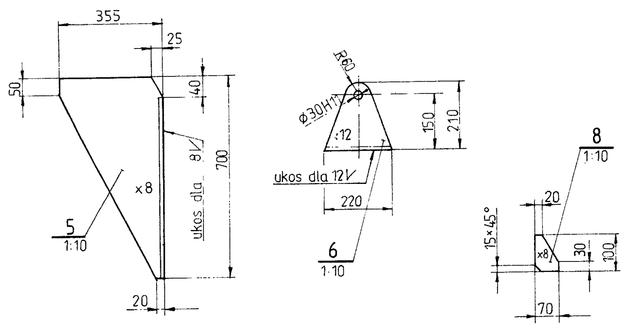

Dla szer. taśmy B=1800

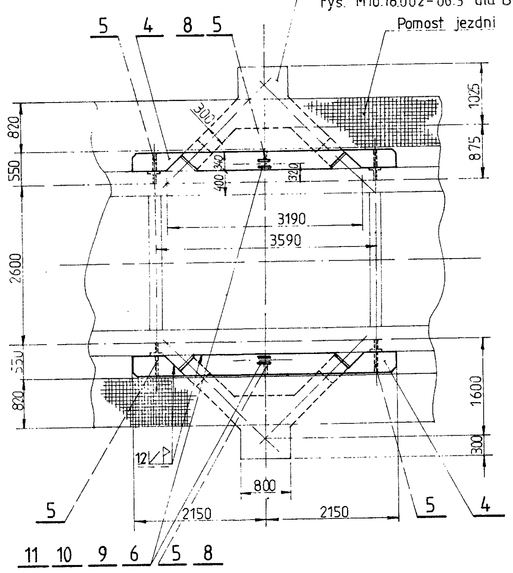

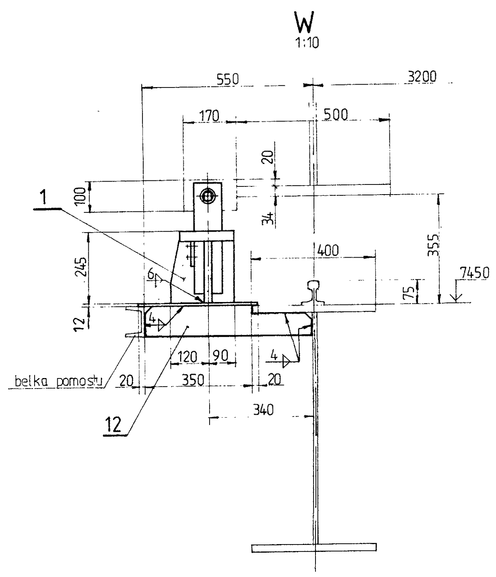

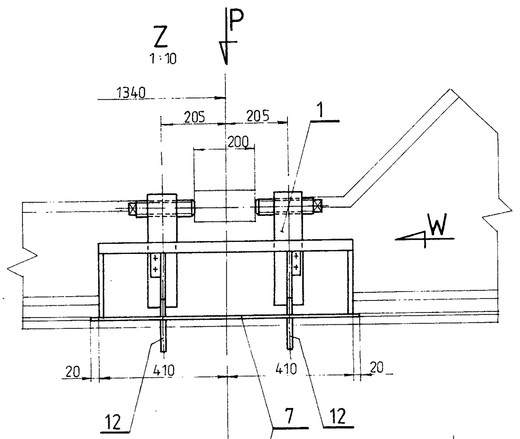

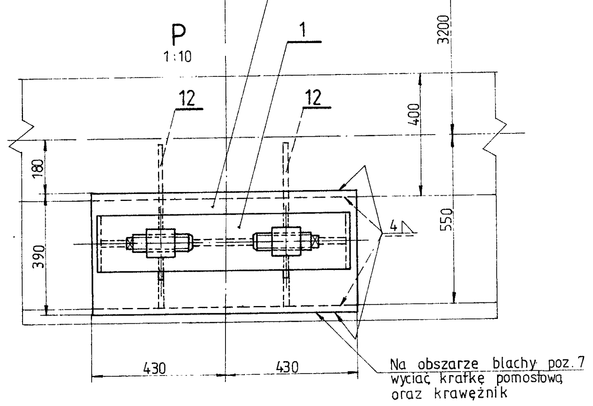

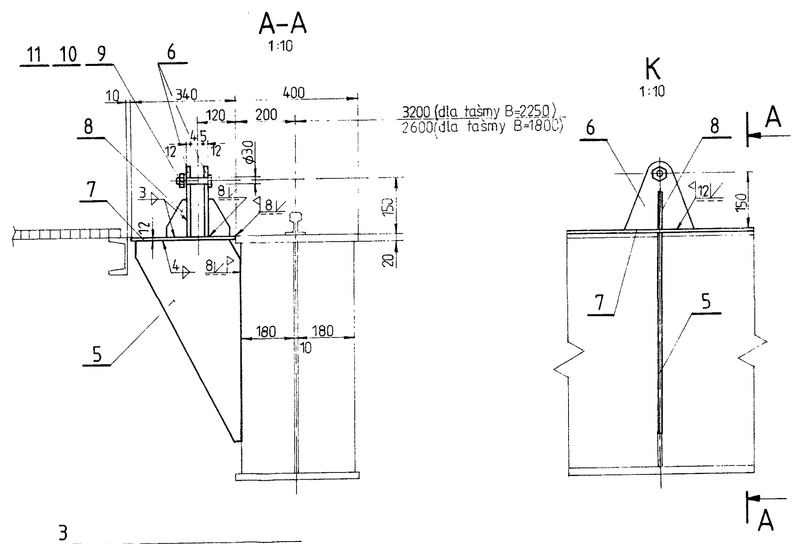

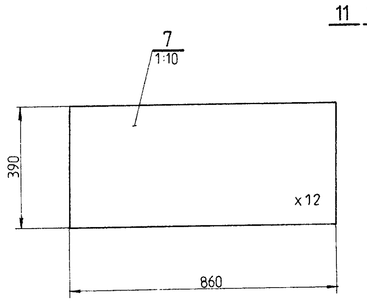

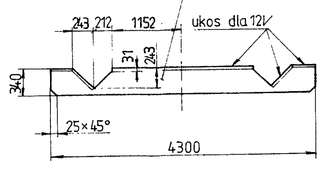

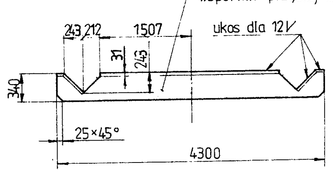

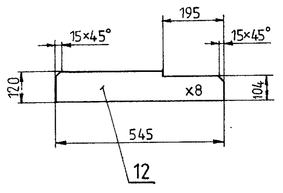

Poz.	Ilość	Materiały spawalnicze	Nr rysunku lub normy	Materiał	Masa w kg
					4,68
12	4	Bl. 8×120×545		St3S	13,5
11	6	Podkładka 24Fe/Zn5	PN-90/M-82004	wg normy	0,12
10	6	Nakrętka M24-5-B	PN-86/M-82144	—"—	0,7
9	6	Sworzeń A30×105	PN-90/M-83007	wg normy	3,3
8	4	Bl. 8×70×100		St3S	1,2
7	2	Bl.12×390×860		—"—	64,5
6	4	Bl.12 ×210×220		—"—	12,0
5	6	Bl. 8× 355×700		—"—	42,0
4	2	Bl.12 × 340×4300		—"—	234,0
3	2	Bl. 12 × 340×4300		St3S	234,0
2	2	Wciągarka ręczna "SILFOR TU-32"	MATARPOL Sp.z o.o. WROCŁAW PL	wg katalogu	540
1	2	Blokada zesp. rozdzielczego	M10.22.001-01.16	wg rys.	260,0

Nr zm.	Ilość	Zamiast	Powinno być	Podpis	Data

Projektował	St.Łaszczyński		25.05.06
Konstruował	J. Matysiak		"
Kreślił	A. Klawe		"
Sprawdził	A. Zachara		"
Kier. pracowni	St.Łaszczyński		"
	Nazwisko	Podpis	Data

Zastrzega się prawa autorskie

poltegor projekt Sp.z o.o.
Pomorskie Okaliki 16, 53-332 WROCŁAW, Poland

Podziałka 1:50	Materiał	Masa w kg 904,0	
Zastąpiony przez rys. Nr		Format	
Zastępuje rys. Nr		Arkusz Nr	
Nr rysunku wytwórcy			

Nazwa rys.
Zabudowa zaczepów i blokad zespołu rozdzielczego

Nr rys. **3390.1013.321-02**