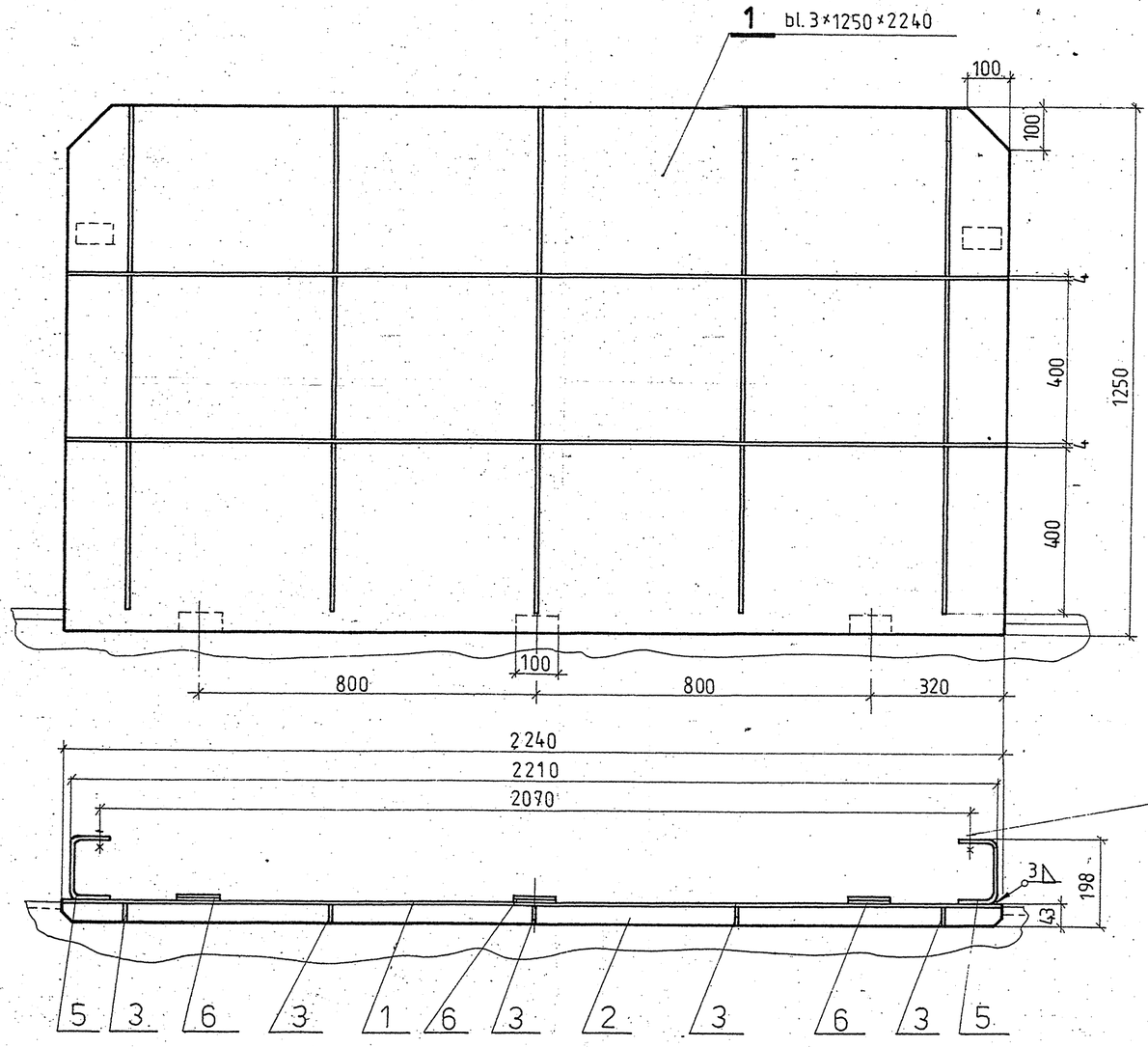

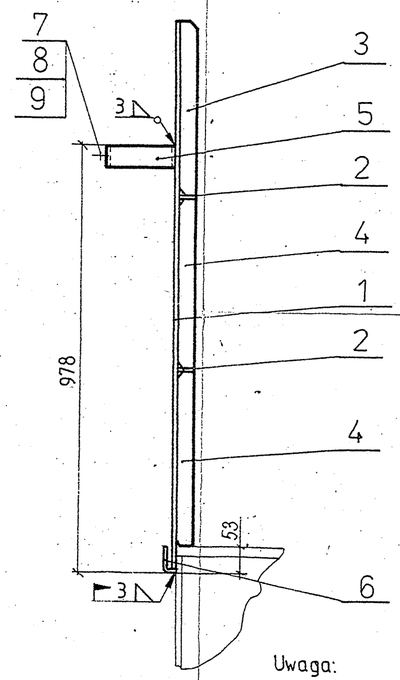

7 Śruba M12×30-5,8-B
8 Nakrętka M12-5-B
9 Podkładka z 12,2

Uwaga:

1. Cięcia i wiercenia wykonać na 20
2. Ostre krawędzie stępić.
3. Spoiny nieoznaczone wykonać na 3 ◺.

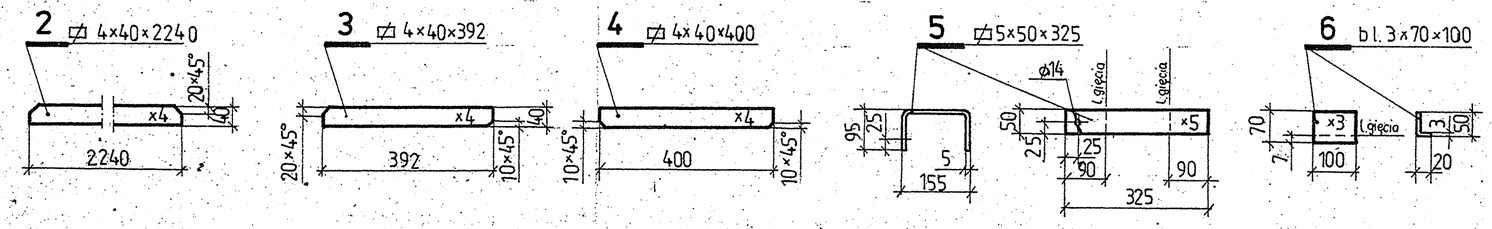

Poz.	Ilość	Wyszczególnienie	Nr rysunku lub normy	Materiał	Masa w kg
—	—	Materiały spawalnicze	——		1,4
9	2	Podkładka spr z 12,2	PN-77/M-82008	wg PN	0,2
@ 8	2	Nakrętka M12-5-B	PN-86/M-82144	—"—	
7	2	Śruba M12×30-5,8-B	PN-85/M-82101	wg PN	
6	3	bl. 3×70×100		St3 S	0,5
5	2	⌀ 5×50×325		—"—	1,2
4	10	⌀ 4×40×400		—"—	5,0
3	5	⌀ 4×40×392		—"—	2,4
2	2	⌀ 4×40×2240		—"—	5,6
1	1	bl. 3×1250×2240		St3S	65,7

Nr zm.	Ilość zm.	Zamiast	Powinno być	Podpis	Data
„a"		aktualizacja norm		Dygoń	03.94

Nr arch. C50

Symbol wyrobu

Podziałka 1:10

poltegor projekt

Nr rysunku M2018.003-02a

Nr ark.

	Nazwisko	Podpis	Data
Projektował mgr inż.	W. Cyunelis		86.11
Konstruował mgr inż.	M. Ściegosz		86.11
Rysował	B. Piętka		86.11
Sprawdził mgr inż.	A. Głuszcz		—"—
Kontr. norm			
Kier. prac. inż.	A. Szczepanowski		86.11

Nazwa rys. Blacha osłonowa

Masa w kg 82,0

Zastępuje rys. Nr

Zastąpiony przez rys. Nr