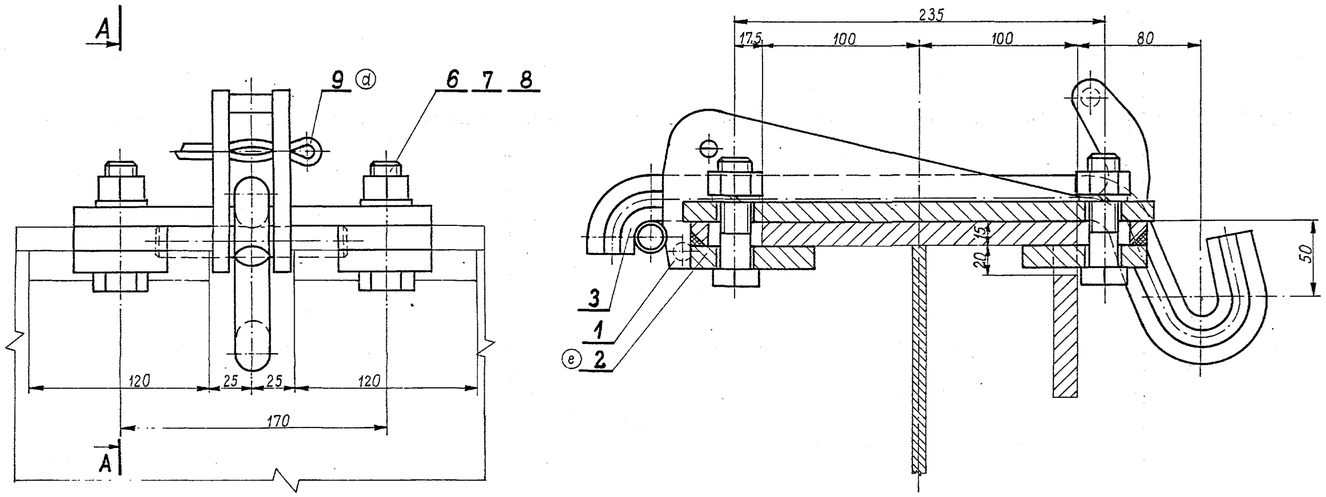
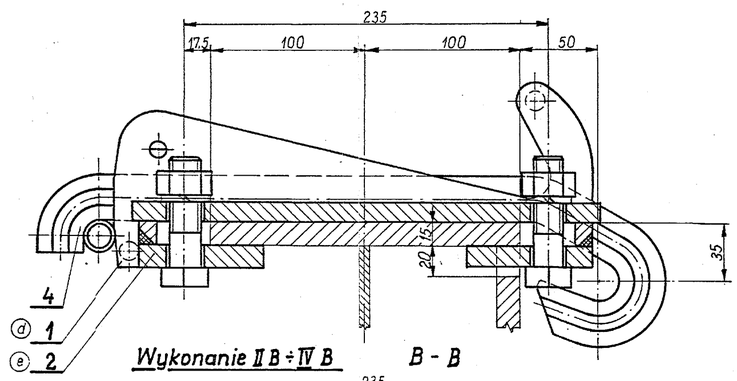
Wykonanie I A

A - A



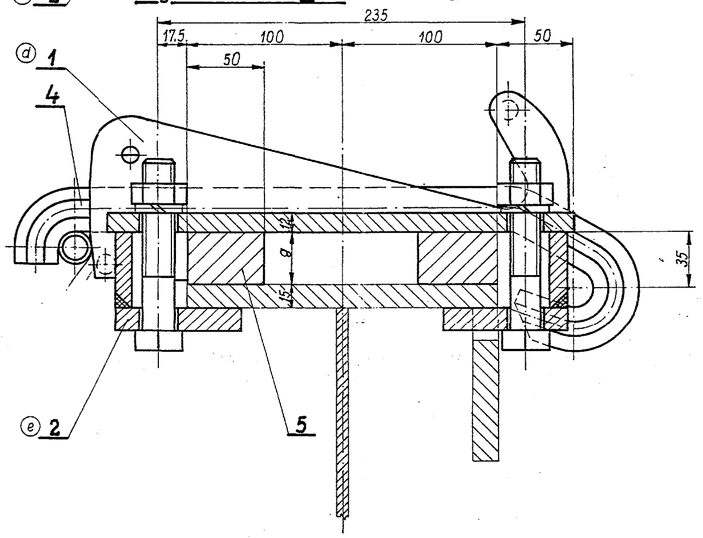
Wykonanie I B

A - A



Wykonanie II B ÷ IV B

B - B



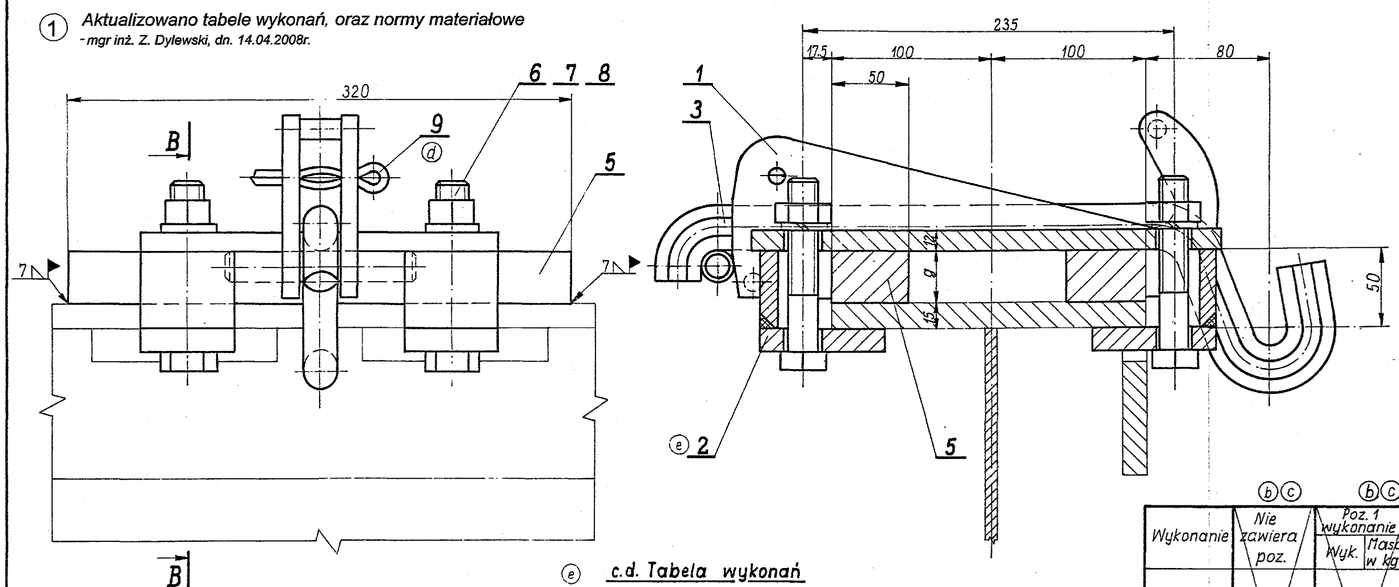
(e) *Wprowadzono wykonania V ÷ VIII. Zmiana w poz. 2 - 93.05 mgr inż. E. Nowak*
(d) *Zmiana w poz. 1,9 - 88.06 mgr inż. T. Patkiewicz*
(c) *Zmiany w poz. 1,4. Wprowadzono zawleczki w wyk. B - 88.02 mgr inż. T. Patkiewicz*
(b) *Wprowadzono poz. 9, wykonania w pòz. 1, zmiana w poz. 3 nr rys. z M182.05-22-0.01a na M182.05-22-0.01/I i masy. Zmiana masy całkowitej - 87.10 mgr inż. T. Patkiewicz*

(KWB) *Zmiana nr rys. w elemencie poz. 3 z M 182.05-22-0.01/I na rys. nr 225 190 300 0.- inż. D. Aleksanderek, GPK, 08. 04. 2004r.*

(1) *Aktualizowano tabele wykonań, oraz normy materiałowe - mgr inż. Z. Dylewski, dn. 14.04.2008r.*

Wykonanie II A ÷ IV A

B - B



Uwagi:

1. Wykonano w oparciu o projekt racjonalizatorski nr 189/84 KWB Bełchatów.

PROTOTYP

Tabela wykonań

Wykonanie		(b)(c) Nie zawiera poz.	(b)(c) Poz. 1 wykonanie Wyk.	Poz. 1 Masa w kg	Poz. 5 Ilość	Poz. 5 g [mm]	Poz. 5 Masa [kg]	Poz. 2 Wyk.	Poz. 2 Masa [kg]	Poz. 6 L [mm]	Poz. 6 Masa [kg]	(b) Poz. 3 Ilość	(b) Poz. 3 Masa [kg]	Poz. 4 Ilość	Poz. 4 Masa [kg]	(b)(c) Masa całkowita [kg]
I	A	—	II	8,7A	—		—	I	2,32	70	0,92	1	~~2,3~~ 4,0	-	—	~~14,7~~ 16,3
	B	6	I	8,3B	—		—	I	2,32	70	0,92	—	—	1	2,7	~~14,5~~ 15,0
II	A	—	II	8,7A	2	17	4,3	II	2,72	90	1,12	1	~~2,3~~ 4,0	-	—	~~19,6~~ 21,2
	B	9	I	8,3B	2	17	4,3	II	2,72	90	1,12	—	—	1	2,7	~~17,4~~ 19,9
III	A	—	II	8,7A	2	29	7,3	III	3,0	100	1,21	1	~~2,3~~ 4,0	-	—	~~21,0~~ 24,6
	B	9	I	8,3B	2	29	7,3	III	3,0	100	1,21	—	—	1	2,7	~~22,8~~ 23,3
IV	A	—	II	8,7A	2	34	8,5	IV	3,12	110	1,31	1	~~2,3~~ 4,0	-	—	~~24,5~~ 26,1
	B	9	I	8,3B	2	34	8,5	IV	3,12	110	1,31	—	—	1	2,7	~~24,3~~ 24,7

(e) c.d. Tabela wykonań

Wykonanie		Poz. 5 Ilość	Poz. 5 g [mm]	Poz. 5 Masa [kg]	Poz. 2 Wyk.	Poz. 2 Masa [kg]	Poz. 6 L [mm]	Poz. 6 Masa [kg]	Poz. 3 Ilość	Poz. 3 Masa [kg]	Poz. 4 Ilość	Poz. 4 Masa [kg]	Masa całkowita [kg]
V	A	2	52	13,0	V	3,52	120	1,4	1	4,0	—	—	31,0
	B								—	—	1	2,7	29,7
VI	A	2	69	17,3	VI	3,88	140	1,6	1	4,0	—	—	35,8.
	B								—	—	1	2,7	34,5
VII	A	2	81	20,3	VII	4,16	150	1,7	1	4,0	—	—	39,2
	B								—	—	1	2,7	37,9
VIII	A	2	86	21,5	VIII	4,28	160	1,8	1	4,0	—	—	40,6
	B								—	—	1	2,7	39,3

	Poz.	Ilość	Wyszczególnienie	Nr rysunku lub normy	Materiał	Masa w kg
(d)(b)	9	1	Zawleczka S10×80	PN-EN ISO 1234	wg rys.	~~0,1~~ 0,056
	8	4	Podkładka sprężysta Z. 20,5	PN-M-82008	WG PN	0,05
	7	4	Nakrętka M20-5-B	ISO 4032	WG ISO	0,25
	6	4	Śruba M20×L-5,8-B	ISO 4017	WG ISO	wg tab.
	5	wg tab.	Bl g×50×320		235JRG2	— " —
(c)	4	— " —	Hak	M182.19-18-0.01b	wg rys.	— " —
(KWB)	3	wg tab.	Hak	225 190 300 0	— " —	— " —
(e)	2	4	Łapka (wyk. wg tabeli)	PM 279-2a	— " —	wg tab.
(d)(b)	1	1	Konstrukcja zaczepu	PM 279-1d	wg rys.	8,70

Nr zm.	Ilość	Zamiast	Powinno być	Podpis	Data
Projektował		mgr inż. Z. Hat			86.06
Konstruował		mgr inż. E. Nowak			86.06
Sprawdził		inż. A. Zacharo			86.06
Kopiował		T. Karsznia			93.03
Kier. pracowni		mgr Z. Milan			93.04
Sprawdził pod względem technologicznym		J. Fornalczyk			93.04
		Nazwisko	Podpis		Data

Zastrzega się prawa autorskie

poltegor projekt Sp. z o.o. Pracownia Specjalna 51, 53-332 WROCŁAW, Poland

Podziałka 1:2 | Materiał wg tab. | Masa w kg wg tab.

Zastąpiony przez rys. Nr

Zastępuje rys. Nr PM 279 e/KWB

Nr rysunku wytwórcy

Format 8A4 | Arkusz Nr

Nazwa rys. Zaczep przesuw. opuszczany zestawu krążn. nasn. wyk. I÷IV B; B-1800, B-2250

Nr rys. POLTEGORU

PM 279 e / KWB 1